IB6174

Gewatteerde kinder bodywarmer



- Meer ruimte voor bedrukking op borst en rug.
- Meerdere zakken voor praktisch gemak.
- Handig opbergzakje inbegrepen.

100% polyester 290T. Vulling: 100% polyester. Voering: 100% polyester 290T in toon-op-toon kleur. Rechte snit. Opstaande kraag. Twee zijzakken met voering in 290T, nylonritsen en toon-op-toon ritstrekkers. Twee binnenzakken. Ritssluiting in toon-op-toon nylon met kinbescherming en ritstrekker. Horizontale gewatteerde naden. Extra brede banen van 11 cm aan de voorkant en 14,5 cm aan de achterkant bevorderen personalisatie. Afwerking met elastische biais aan de armsgaten en onderkant in toon-op-toon kleur. Ophanglus binnenin de kraag. Opvouwbaar in zijn eigen zak. Afneembaar merklabel. Geïnjecteerde vulling: het gramgewicht kan variëren naargelang de zones van het kledingstuk. Het totaalgewicht is indicatief.

6/8 ans 8/10 ans 10/12 ans 12/14 ans 430 g/m²

Certificaten

OEKO TEX® STANDARD 100 CQ 1007/8 IFTH www.oeko-tex.com

Black Navy

Aanvullende informatie

Logistieke informatie

1 15

Land van herkomst

MM - Myanmar

HS-codes

62024010

Bestaat ook in



IB6173 IB6172

IB6174

Gewatteerde kinder bodywarmer

Afmeting

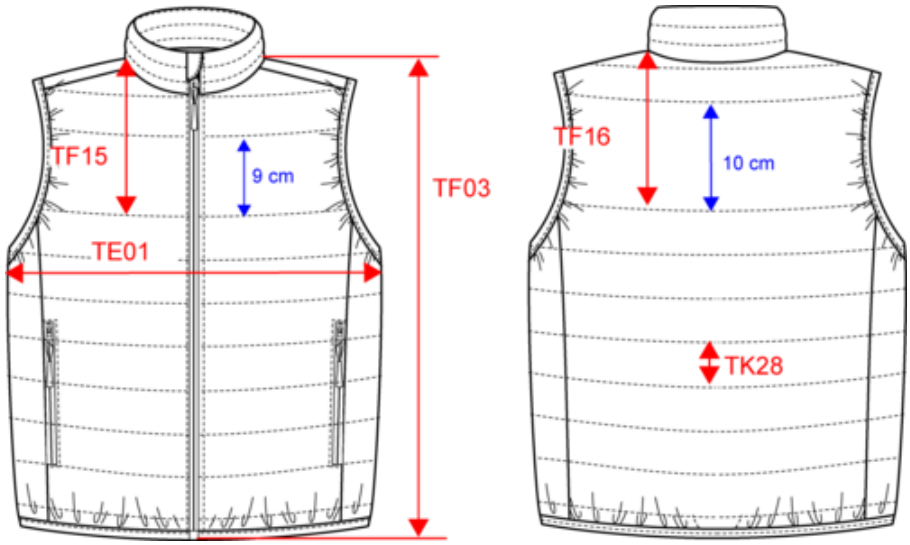

Measurements in cm	6/8 ans	8/10 ans	10/12 ans	12/14 ans
TE01 - 1/2 chest width at 1.5cm below armhole	39.90	42.50	46.00	49.50
TF01 - Total height from HSP	48.20	53.00	57.80	62.60
	4.00	4.50	5.00	5.50

IB6174

Gewatteerde kinder bodywarmer

Kleurinformatie

Black
RVB : 52,51,54
Pantone C : 447C
Pantone TCX : 19-4205TCX

Navy
RVB : 50,57,72
Pantone C : 432C
Pantone TCX : 19-4023TCX

Logistieke informatie

 1  15

Sizes	Width (cm)	Height (cm)	Length (cm)	Net weight (kg)	Gross weight (kg)	Pieces/Box	Pieces/Bundle
6/8 ans	40.00000	25.00000	60.00000	4.37000	5.47000	15	1
8/10 ans	40.00000	25.00000	60.00000	4.88000	5.98000	15	1
10/12 ans	40.00000	30.00000	60.00000	5.55000	6.65000	15	1
12/14 ans	40.00000	30.00000	60.00000	6.00000	7.11000	15	1